NETZWERKE

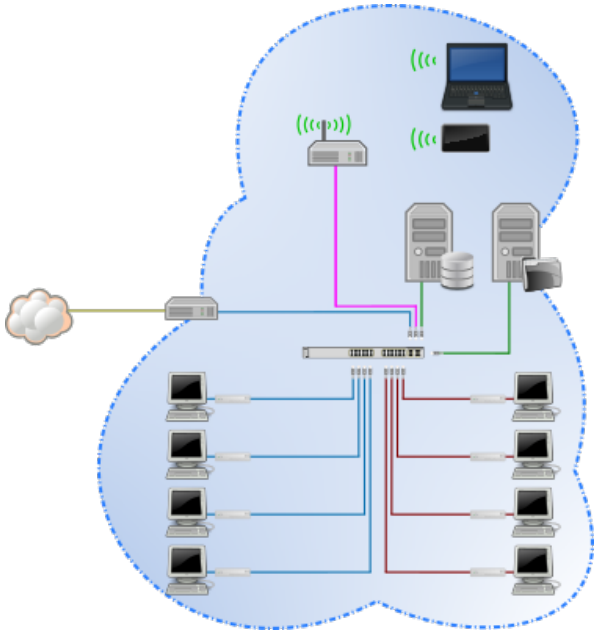

Wie ist unser Schulnetzwerk aufgebaut?

Wie funktioniert das Internet?

Wie erstellt man eine eigene Website?

Welche Rechte gelten im Internet?

3D-DRUCK

Wie funktioniert ein 3D-Drucker?

Wie erstellt man dreidimensionale Objekte mit einem CAD-Programm?

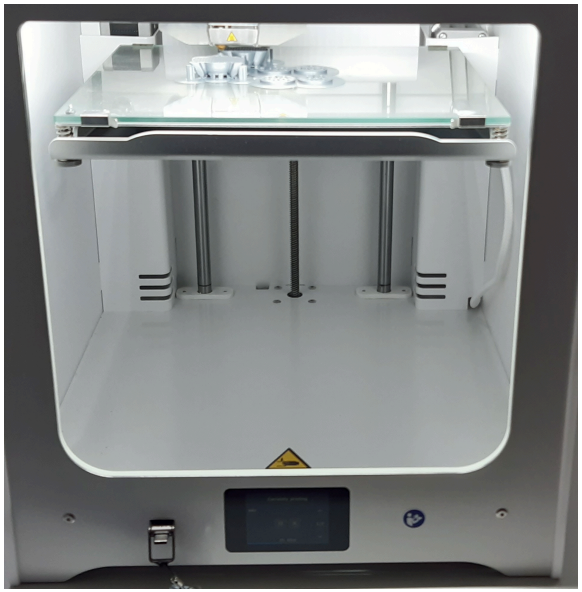

INFORMATIK

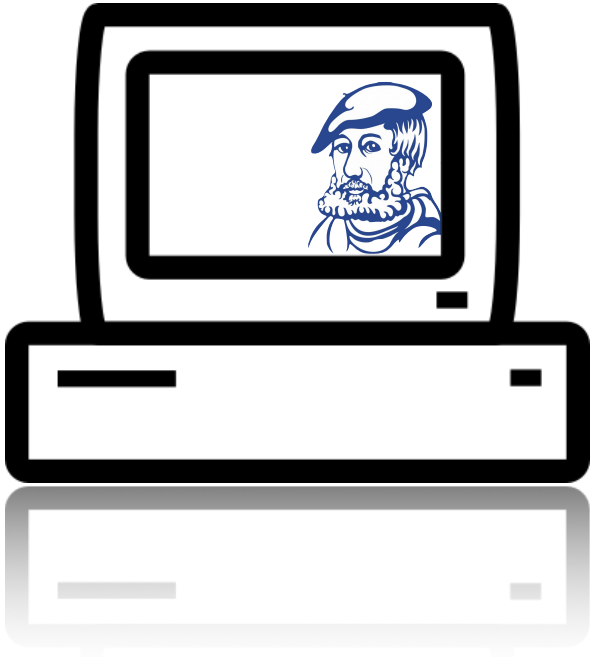

Das Angebot der
Fachschaft Informatik im
Differenzierungsbereich der
Klassen 9 und 10

ALDEGREVER-GYMNASIUM SOEST
FACHSCHAFT INFORMATIK

ALGORITHMEN

Was ist ein Algorithmus?

Wie verändern Algorithmen unsere Lebenswelt?

Wie entstehen aus Algorithmen Computer-Programme?

CODES & CHIFFREN

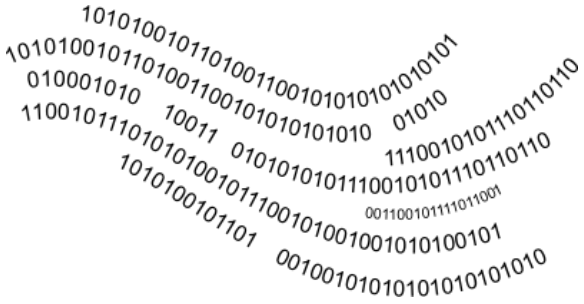

Wie funktionieren Barcodes und QR-Codes?

Wie versteckt man Informationen in Bildern?

Wie können wir unsere Daten schützen?

KI

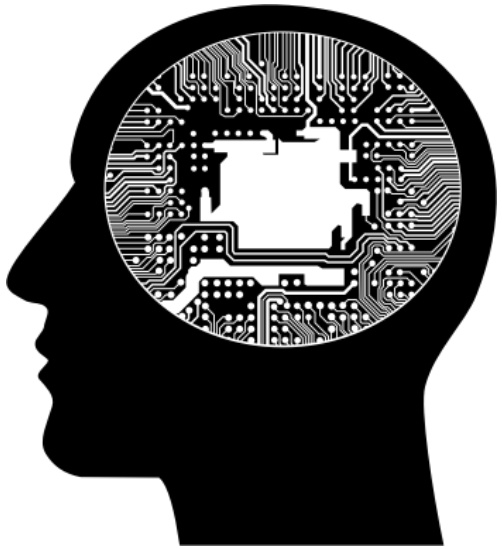

Was ist „Künstliche Intelligenz“?

Was versteht man unter „Maschinellem Lernen“?

Wie beeinflusst KI uns und wie beeinflussen wir KI?